BRIWAX

MANUAL BRY - 1942

Por favor, leia atentamente
este manual do usuário
antes de usar o produto.

www.briwax.com.br

DIRETÓRIO

01. Medidas Preventivas

02. Painel de Controle

03. Falha Comum

01. MEDIDAS PREVENTIVAS

Declaração

Obrigado por escolher nossos produtos! Quando o produto sai da fábrica, o desempenho está intacto e a embalagem está completa. Para usar este produto com segurança e eficiência, leia este manual cuidadosamente e completamente antes de usar este produto. Este manual contém informações importantes sobre instalação e uso, instale
e opere de acordo com os requisitos do manual e, ao mesmo tempo, mantenha este manual em segurança para uso a qualquer momento. Nossa empresa não assume qualquer responsabilidade por iluminação
ou outros danos ao desempenho causados por falha pessoal em seguir as instruções durante a instalação, uso e manutenção. Este manual está sujeito a alterações técnicas sem aviso prévio.

Manutenção

Desligue a energia antes de executar a manutenção.
O equipamento deve ser mantido seco.
Comprar lâmpadas pode efetivamente prolongar sua vida útil Intermitente.
Compre ingressos para uma boa ventilação e iluminação, preste atenção à limpeza regular do ventilador e da rede do ventilador e da lente.
Compre um ingresso para evitar danos ao revestimento externo da lâmpada por fricção com um solvente orgânico, como o álcool.

01. MEDIDAS PREVENTIVAS

Sobre o produto

A iluminação está disponível apenas para profissionais.
Certifique-se de que a tensão de alimentação seja consistente com a tensão necessária antes de executar o dispositivo.
Em qualquer caso, não coloque o produto em um local solto ou vibratório.
Ao usar uma luminária, pare de usá-la se ocorrer um problema.
Para garantir que seus produtos sejam duráveis, eles gastam tempo comprando em locais úmidos ou vazados e não trabalhando a temperaturas acima de 60 graus Celsius.
De acordo com este esquema, quando uma lâmpada é usada, a mudança de tensão na fonte de alimentação não deve exceder ± 10%.
A alta tensão encurta a vida útil da lâmpada, enquanto a baixa tensão afeta a cor da lâmpada.
Quando a energia é desligada, o usuário precisa de 20 minutos para resfriar a luminária para ligar novamente.
Para evitar acidentes, a peça rotativa e a peça aderente de um
Os luminários devem ser verificados periodicamente para garantir que eles se soltem e tremem.
Para comprar este produto, leia atentamente as instruções.

01. MEDIDAS PREVENTIVAS

Introdução do produto

Potência: 450 W
Tensão: CA 100-240 volts, 50/60 Hz;
Um disco de cores consiste em 14 cores + luz branca;
Gráficos autônomos: 18 efeitos gráficos; Convergência de 540° e inclinação de 270 °.
Proteção contra superaquecimento;
De qualquer forma, o modo de controle é DMX512/principal/escravo/automático.
Conferir nível de proteção IP20.

Cabo de sinal de conexão

A lâmpada tem uma entrada DMX padrão e um soquete XLR de 3 ou 5 núcleos. Por favor, use o cabo de sinal de par trançado blindado especial DMX 512; A linha de sinal é geralmente conectada a uma distância de 150 metros. Amplificador de sinal DMX512 ao transmitir sinais a longas distâncias deve ser adicionado.
A linha de sinal de par trançado blindado é usada para conectar a porta de saída DMX do controlador à porta de entrada DMX do primeiro dispositivo e conectar-se à porta de entrada DMX do segundo dispositivo a partir da porta de saída DMX do primeiro dispositivo, e assim por diante, até que todas as luzes estejam conectadas.

01. MEDIDAS PREVENTIVAS

Cabo de sinal de conexão

Umplugue terminal é então instalado na tomada de 3 núcleos da última saída da lâmpada de conexão de cada circuito. (Use uma agulha para soldar uma resistência de 4/1W, 120w entre 2 e 3 pinos do plugue de 3 núcleos).
Importante: Os fios não devem entrar em contato uns com os outros ou entrar em contato com revestimentos de metálicos.

Figura 1 Diagrama esquemático da conexão do cabo DMXsignal.

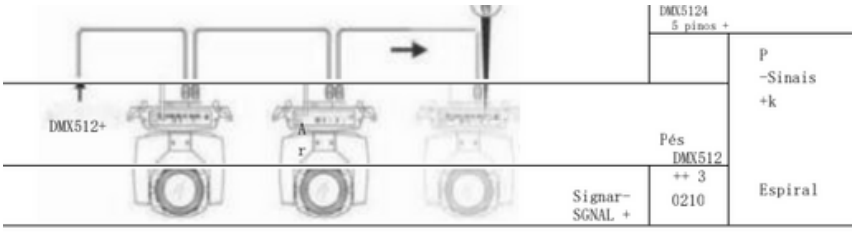

Método de cálculo do código de endereço de abertura de conta:
O código de endereço inicial da luz atual é igual (o código de endereço inicial da luz anterior) + (o número de canais da luz)
1: O endereço inicial da primeira luz é A001.
2: O número de canais básicos do controlador deve ser maior ou igual ao número total de canais usados pela lâmpada.
3: Nota: Ao usar qualquer controlador, cada luz deve ter sua própria inicialização Código de endereço, se o código de endereço inicial da primeira luz estiver definido como A001, o número de luzes será 16CH;

01. MEDIDAS PREVENTIVAS

Cabo de sinal de conexão

O código de endereço inicial da segunda luz é definido como A017. O código de endereço inicial da terceira luz é definido como A033, e assim pordiante (essa configuração também precisa ser determinada por consoles diferentes).

Luzes de montagem

As luminárias podem ser colocadas horizontalmente, diagonalmente ou de cabeça para baixo. Preste atenção ao método de instalação ao inclinar e inverter. Conforme mostrado na Figura 2, é necessário garantir a estabilidade do local de instalação antes de posicionar a luminária. Ao pendurar de cabeça para baixo, certifique-se de que a luz não caia do suporte, use uma corda de segurança através da estrutura de suporte e da alça da lâmpada para suspensão auxiliar para garantir a segurança. Evite que as luzes caiam e deslizem. Durante a instalação e comissionamento da luminária, os pedestres não devem passar sob a luminária. Verifique regularmente se a corda de segurança está desgastada ou se o parafuso do gancho está solto. Nossa empresa não é responsável por quaisquer conseqüências da queda da luminária devido à instalação instável da suspensão.

Figura - Diagrama luz invertida.

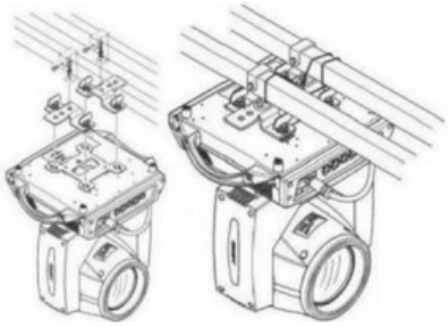

02. PAINEL DE CONTROLE

Descrição chave

Figura - Diagrama esquemático do botão painel.

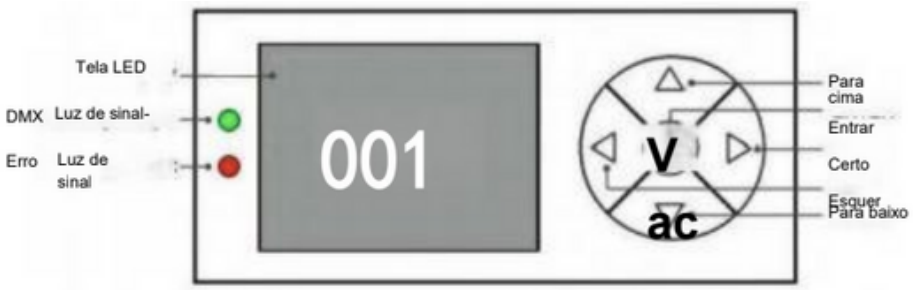

As teclas Esquerda e Direita têm a mesma funcionalidade: retornar à interface anterior
Para cima, botão para baixo: seleção e edição
OK: executa funções, inicia a edição, sai da edição

A seguir, um exemplo de "Modificação do código de endereço DMX" para descrever o uso de uma chave:
1 .Se a tela atual não for a tela principal, pressione a tecla "esquerda" (uma
ou mais vezes) para retornar à tela inicial
2.Na tela inicial, pressione as teclas para cima ou para baixo para selecionar o botão Definir
3 . Pressione OK para entrar na interface Configurações
4.Na interface Configurações, pressione para cima ou para baixo para selecionar Endereço DMX.
5 . Pressione OK para entrar no modo de edição
6.Pressione as teclas para cima ou para baixo para
modificar o código de endereço DMX 7. Pressione OK para
sair do modo de edição.

02. PAINEL DE CONTROLE

Descrição do menu

Figura - Diagrama esquemático da descrição do menu principal.

Manual

Essa interface é usada para controlar a luminária atual e entrar automaticamente no estado do host (sem receber o sinal DMX, enviando o sinal DMX para o barramento para o escravo).
O menu manual exibe 16 ou 20 canais, dependendo do modo padrão de 16 canais ou 20 canais definido no menu de configurações.

Opções	Descrição	
1CH Roda de cor	0~255	Pressione OK para entrar no modo de edição. Neste ponto, selecione centenas e pressione a tecla "para cima" E a tecla "down" para alterar o valor do canal. Pressione OK novamente para selecionar dez posições Editar. Pressione OK novamente para selecionar o bit a ser editado. Pressione novamente para sair do modo de edição
	0~255	
14CH Macro	0~255	
15CH Redefinir		Pressione OK para visualizar a caixa de diólogo de confirmação. Pressione "OK" novamente para inserir a reinicialização Conecte e redefina todos os motores
16CH Luz Controle	Em	
	Fechado	
17CH Mantenha	0~255	Esse parâmetro é exibido quando o modo de canal é estendido para CH20
18CH Cor Roda Velocidade	0~255	Esse parâmetro é exibido quando o modo de canal é estendido para CH20
19CH. Dimersão-Prisma-Atomização Velocidade	0~255	Esse parâmetro é exibido quando o modo de canal é estendido para CH20
20CH. Filme de sombreamento Roda Velocidade	0~255	Esse parâmetro é exibido quando o modo de canal é estendido para CH20

CONJUNTOS

Opções	Descrição	
Como trabalhar	DMX	Status: Recebendo Sinais DMX do Console ou Host
	Automático 1	Status do host: auto-alimentando e enviando sinais DMX para o escravo
	Automatic 2	
	Equipamento principal	
	Controle de voz	
DMX Endereço	1~512	Pressione OK para entrar no modo de edição. Neste ponto, selecione 100 bits e pressione as teclas para cima e para baixo para alterar o endereço. Código. Pressione OK novamente para selecionar dez edições. Pressione OK novamente para selecionar o bit a ser editado. Pressione novamente para sair do modo de edição
Canal Modelo	Padrão 16CH	Modo padrão de 16 canais, 17 a 20 canais inválidos
	Alongar 20CH	Expansão do modo de 20 canais, velocidade de controle de 17 a 20 canais (consulte a tabela de canais)
Inverter	Fechado	
	Em	
Inversão Y	Fechado	
	Em	
XY Comunicação	Fechado	
	Em	Trocar canais para o eixo XY (incluindo Ajuste fino)
Codificador XY	Em	Determinação automática de fora de passo usando um codificador (acoplador óptico)

		Localização correta
	Fechado	Nenhum codificador (optoacoplador) é usado para corrigir a posição
Sinal DMX	Mantenha	Continue correndo como antes
	Redefinir	Retorno do motor, pare de funcionar
Tela Dispositivo de proteção	Em	Desligue a luz de fundo após 30 segundos de inatividade
	Fechado	A luz de fundo é sempre brilhante
Luzes	Fechado	Redefinir diretamente após a inicialização sem a necessidade de uma lâmpada (É necessário acender manualmente as bolhas usando o menu ou o console)
	Em	Quando a lâmpada é energizada, ela se acende e redefine automaticamente até Lâmpada acesa com sucesso
Roda de cor Alterar Linear	Em	Mudança linear da roda de cor
	Fechado	Mudança não linear de roda de cor, mudança de meia cor
Recuperação Padrão Configurações		Pressione OK para visualizar a caixa de diálogo de confirmação. Pressione OK novamente para restaurar o valor padrão Configurações

SISTEMAS

Opções	Descrição	
DIS		Versão do software do painel de exibição
Montanha		Versão do software da placa do motor
Calibração de redefinição	Calibração do eixo X	Depois de entrar na subinterface, você pode ajustar a posição de reset do X Erro de hardware de compensação do motor, como eixo e eixo Y Instalação. O intervalo de ajuste é -128 ~ + 127, +0 significa que nenhum ajuste é feito.
	Calibração do eixo Y	
	Calibração de cor	
	ção do Gobo	
	Calibração de foco	
	Calibração de escurecimento	
	Calibração do Prism 1	
	Calibração do Prism 2	
	Calibração de atomização	
Monitoramento de sensores	Salão do eixo X	0 quando o magnetismo é detectado, caso contrário, 1
	Salão do eixo Y	0 quando o magnetismo é detectado, caso contrário, 1
	Salão de cores	0 quando o magnetismo é detectado, caso contrário, 1
	Salão de Gobo	0 quando o magnetismo é detectado, caso contrário, 1
	Salão de foco	0 quando o magnetismo é detectado, caso contrário, 1
	Prisma 1 salão	0 quando o magnetismo é detectado, caso contrário, 1
	Prisma 2 hall	0 quando o magnetismo é detectado, caso contrário, 1
	Eixo X Disco codificado Status	Dois dígitos, um para cada Codificação do interruptor fotoelétrico Disco
	Eixo Y Disco codificado Status	Dois dígitos, um para cada Codificação do interruptor fotoelétrico Disco

	Eixo X Disco de codificação Valor do tamanho do passo	Na direção positiva, passo O valor deve aumentar e, na direção oposta, o valor do passo deve Reduzido. O mesmo valor é normal toda vez que você vai para o mesmo ponto.
	Eixo Y Disco de codificação Valor do tamanho do passo	Na direção positiva, passo O valor deve aumentar e, na direção oposta, o valor do passo deve Reduzido. O mesmo valor é normal toda vez que você vai para o mesmo ponto.
Sistema Erro		Se o LED vermelho do ERR estiver aceso, Indica que a luz não está funcionando corretamente. Os detalhes podem ser vistos na subinterface. Depois de visualizar, você pode Pressione o botão Limpar para limpar o registro de erro
Monitor amento de DMX		Sinal de console de monitoramento em tempo real

Mensagem de erro	Descrição
Placa MT Entre em contato Falha	A placa do motor não respondeu. Série Conecte a linha de comunicação do painel de exibição A placa do motor está com defeito ou a placa do motor está com defeito.
Falha na reinicialização do eixo X	Interruptor fotoelétrico do eixo X, ou motor do eixo X ou problema da placa do motor
Falha na reinicialização do eixo Y	Interruptor fotoelétrico do tipo Y, ou motor do tipo Y ou problema da placa do motor
Erro Hall do eixo X	Hall do eixo X ou problema da placa do motor
Erro Hall do eixo Y	Hall do eixo Y ou problema da placa do motor

Falha na reinicialização da roda de cores	Hall de roda de cor ou problema de motor de amostra
Falha na redefinição da roda de proteção	Roda padrão Hall, ou problema do motor da placa de padrão
Redefinição de foco Falha	Há um problema com a sala de foco ou com o motor de foco
Falha de controle de iluminação	Falha ao acender ou apagar bolhas. Isqueiro ou lâmpada com defeito

FUNÇÃO DE CANAL

Canal	19	23
1	Cor	Cor
2	Luz estroboscópica	Luz estroboscópica
3	Termômetro	Termômetro
4	Filmede sombreamento	Filme de sombreamento
5	Prisma 1	Prisma 1
6	Rotação de prisma	Rotação de prisma
7	Prisma 2	Prisma 2
8	Atomizaçãoe7cores	Atomização e 7 cores
9	Foco	Foco
10	X	X
11	Ajuste fino	Ajuste fino
12	Y	Y
13	AjusteY	Ajuste Y
14	Macro	Macro
16	Controlede iluminação	Controle de iluminação
17	Brilhodaluz	-mais brilhante)
18	Interruptordeaneleluz estroboscópica	Fechado Sempre aberto Luz estroboscópica Pulso de atenuação Pulso fraco Fraqueza Estroboscópico aleatório Sempre aberto
19	Efeitode iluminaçãoe	Efeito múltiplo
20		Pare/devagar-rápido
21		Afaixadeluzé estroboscópica
22		Efeito de luz de tira
23		Velocidade do efeito de luz da tira

03. FALHA COMUM

FALHA COMUM

Para algumas falhas comuns, soluções correspondentes são propostas. Qualquer problema que não possa ser resolvido deve ser tratado por profissionais. Por favor, desconecte a energia antes de reparar as luzes.

1. A lâmpada está quebrada

O Gigs verifica se a tensão instalada corresponde à luminária;
Verifique se a fonte de alimentação ou o interruptor de controle da luminária está em mau contato.
Verifique as contas com fornecimento de energia insuficiente;
O gateway virtual verifica se o controlador DMX512 envia instruções.

2. Após a reinicialização normal, a luz não aceita o controle do console. Verifique se o valor do endereço de inicialização digital e as opções de função da luminária estão corretos. Compre uma linha e verifique se a linha de controle de comunicação está conectada corretamente, se é muito longa ou morta.
Verifique se o dispositivo de controle está com defeito e verifique se o amplificador de sinal conectado está com defeito.
Verifique se a linha de comunicação é muito longa ou se algo interfere um com o outro; Otimize a fiação, encurte o comprimento da linha de sinal de controle e separe as linhas de baixa tensão e baixa tensão.
Empréstimo para adicionar um amplificador de sinal;
O cabo é feito de cabo de par trançado blindado de alta qualidade.
No final da luminária, conecte um resistor de terminal de sinal (120ohm).

03. FALHA COMUM

FALHA COMUM

3 . A luz não pode ser iniciada
Verifique se os parâmetros da fonte de alimentação são consistentes com a luminária.
De acordo com este princípio, durante o transporte de longa distância, devido à deformação por extrusão, vibração e umidade das partes internas, as lâmpadas estão em contato ruim ou caia.
Compre um ingresso para verificar se o conector do condutor dentro da luminária está solto ou caindo.
Bill verifica os componentes elétricos da luminária (por exemplo. g. Transformadores eletrônicos, placas PCB, placas de controle do motor) são usados, queimados para afrouxamento, curto-circuito.

4. Durante o trabalha, se a ação do eixo X ou do eixo Y da lâmpada é anormal, pressione a etapa anterior para fazer fila uma a uma;
Compre um bilhete para verificar se a correia de transmissão correspondente ao eixo X e ao eixo Y na luminária caiu e quebrou.
Verifique se o receptor de feedback de dados (optoacoplador) correspondente nas direções X e Y dentro da luminária está danificado.Reinicie o dispositivo para se redefinir.

BRIWAX

SOLUÇÕES INOVADORAS E PARCERIAS
QUE MOVEM O ATACADO.

www.briwax.com.br